3,3kW HF Ladegerät

Ladegerät für den Fahrzeugeinbau mit allen erforderlichen mechanischen und elektrischen Eigenschaften

Typischerweise nicht ab Lager lieferbar.
Lieferfrist ca. 4 Wochen

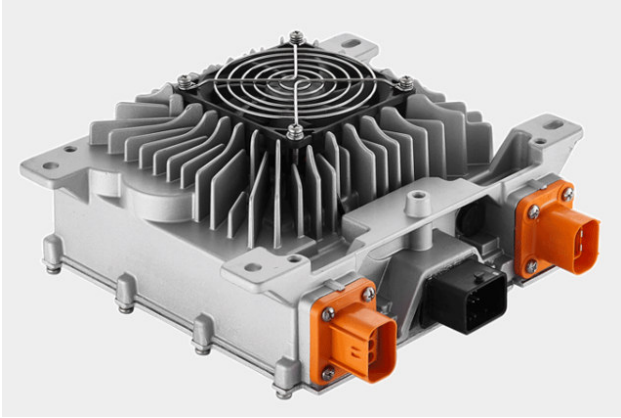

Stecker-Kit mitgeliefert

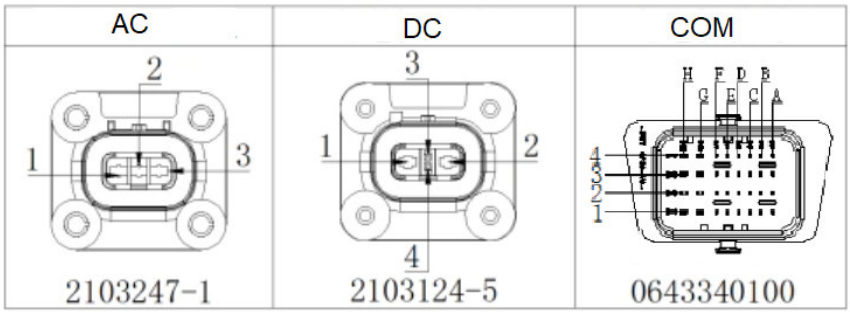

Verfügbare Ausgangsspannungen:

48V	35-70	40A
72V	50-105	40A
108V	80-160	32A
144V	100-215	23A
216V	150-300	17A
312V	200-450	10A
540V	380-650	7A

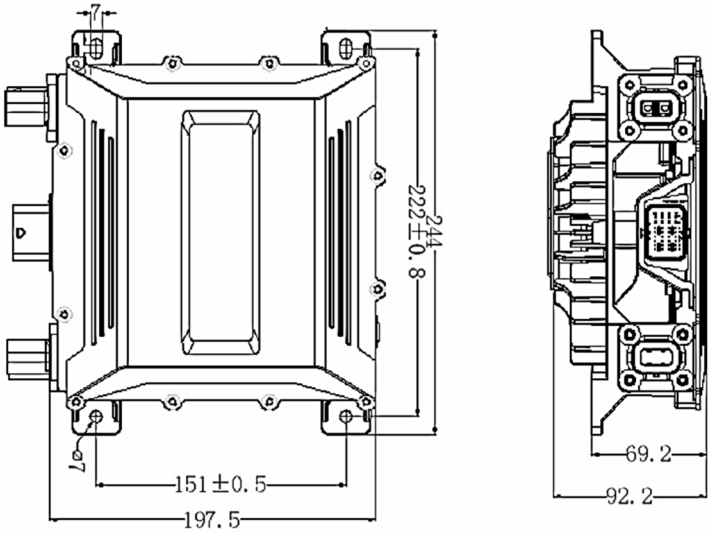

Spezifikationswerte:
Eingangsbereich: AC 90V … 264V
Frequenz: 45Hz … 65Hz
Leistungsfaktor: ≥0,99
Effizienz bei Pmax: ≥93%
Mech. Prüfung: QC / T 895-2011
Schutzart: IP67 (Staub- Wasser)
Betriebstemperatur: -40 °C … +85 °C
Lagertemperatur: - 40 °C … +105 °C
Ladecharakteristik: CAN oder IU-Festkennlinie
Luftkühlung (Lüfterunterstützt)

Dimensionen: 198mm (L) x 244mm (B) x 95mm (H)
Gewicht: 4,7kg

Schutzmechanismen:
Ausgang DC-Überspg., DC-Überstrom, Kurzschluss, Fehlpolung
Eingang AC Unterspg., AC-Überspg. und Übertemperatur Leistungsteil